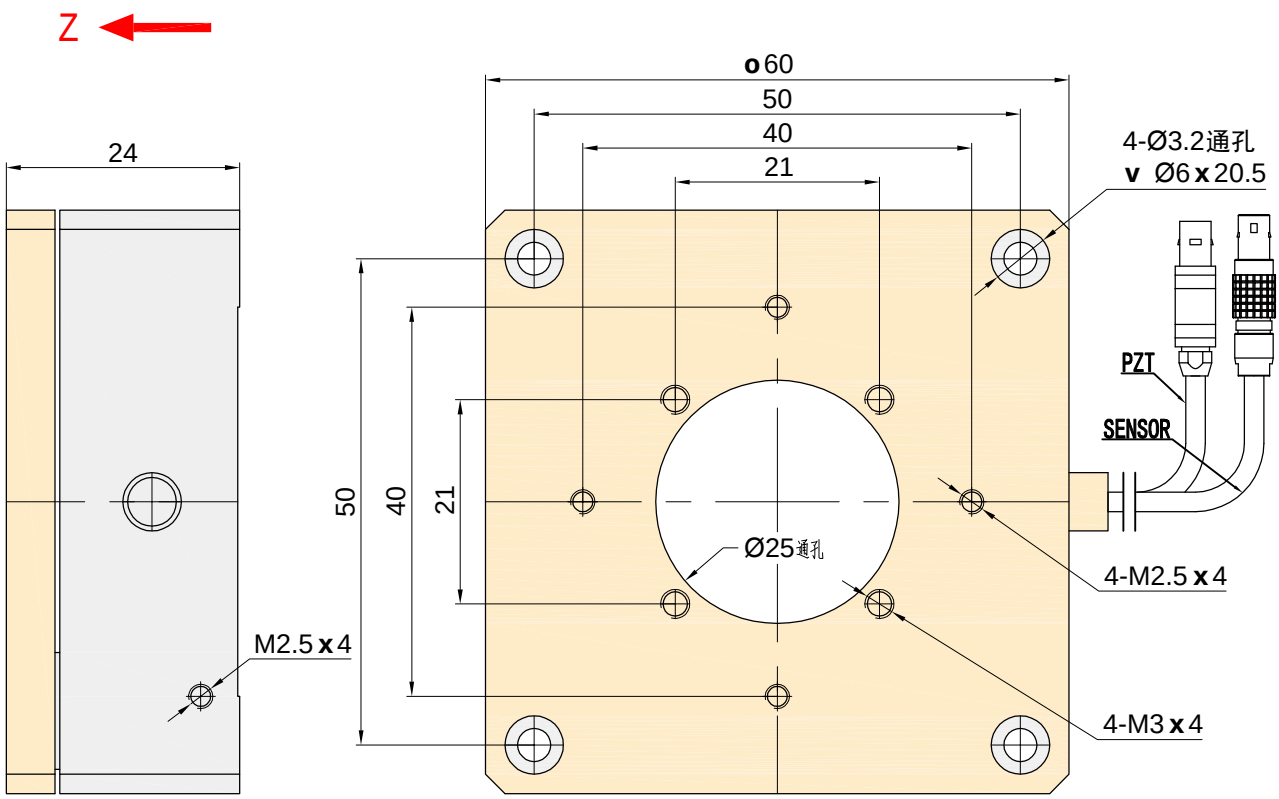
Z
24
M2.5 x 4
o 60
50
40
21
50
40
21
Ø25通孔
4-Ø3.2通孔
v Ø6 x 20.5
PZT
SENSOR
4-M2.5 x 4
4-M3 x 4

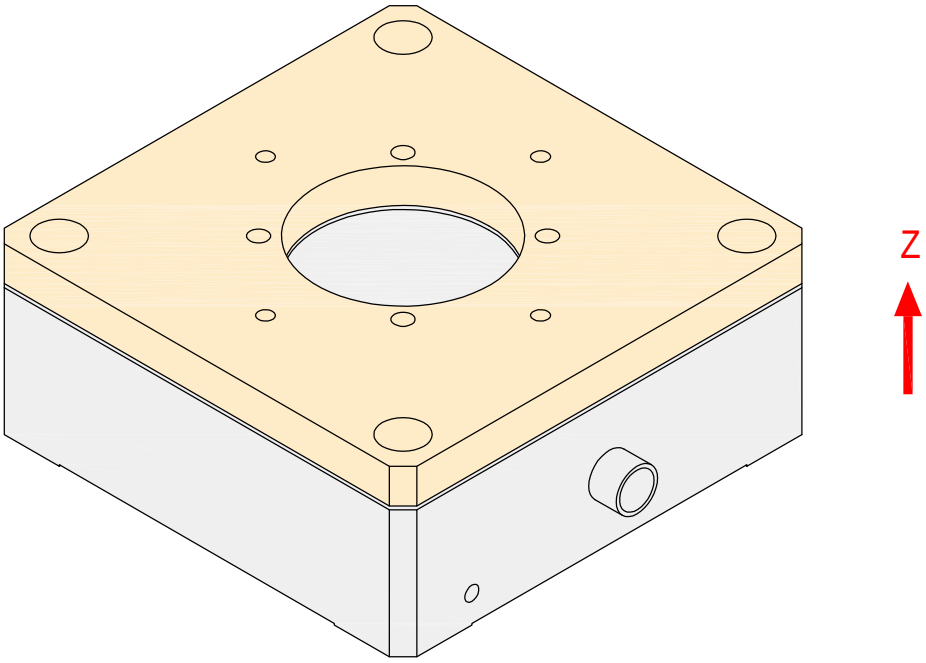
Z